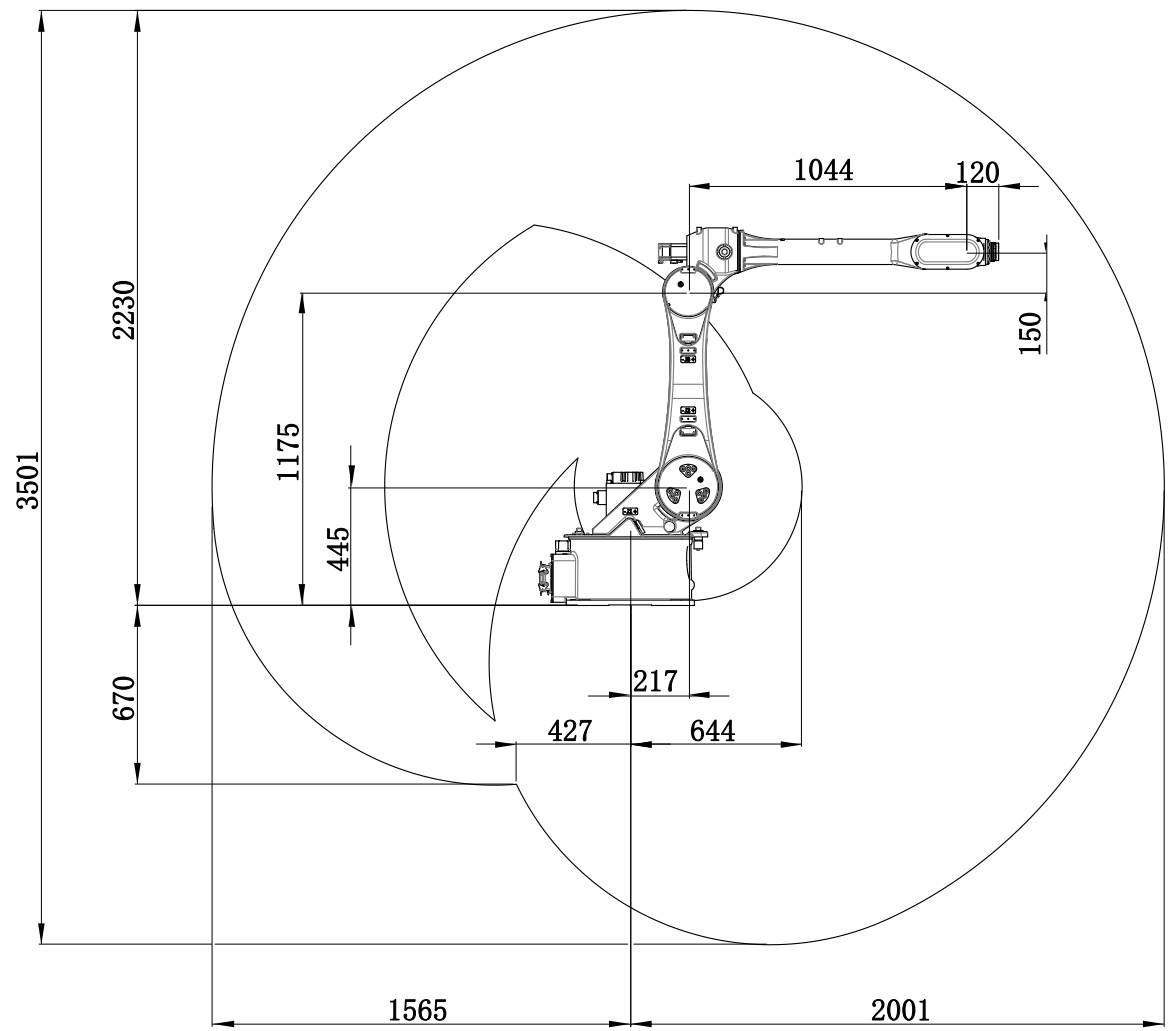

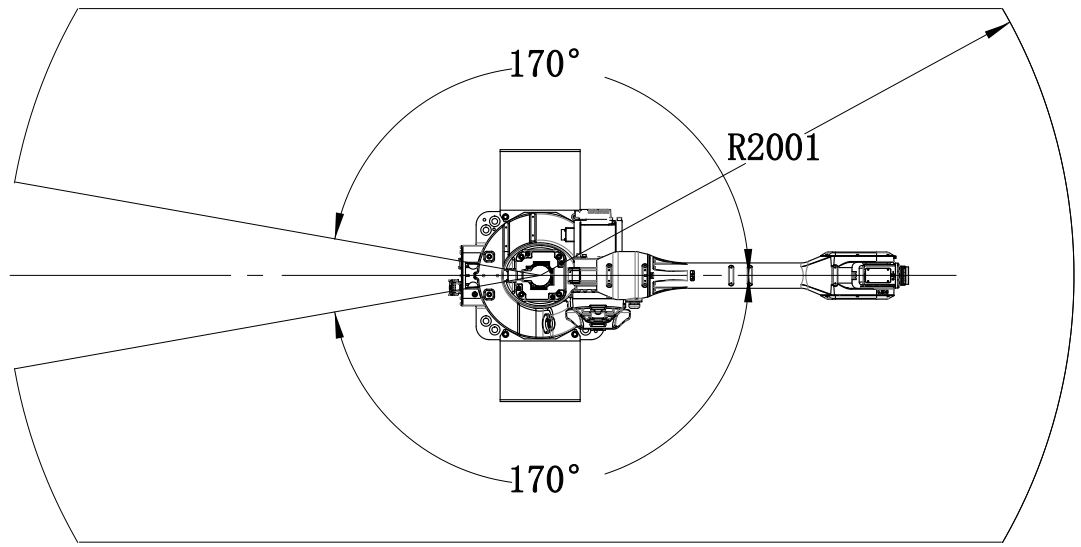

设计				
校对				
审核				
批准				
版本	数量	重量	比例	
			1:20	
技术要求	共 张 第 张			